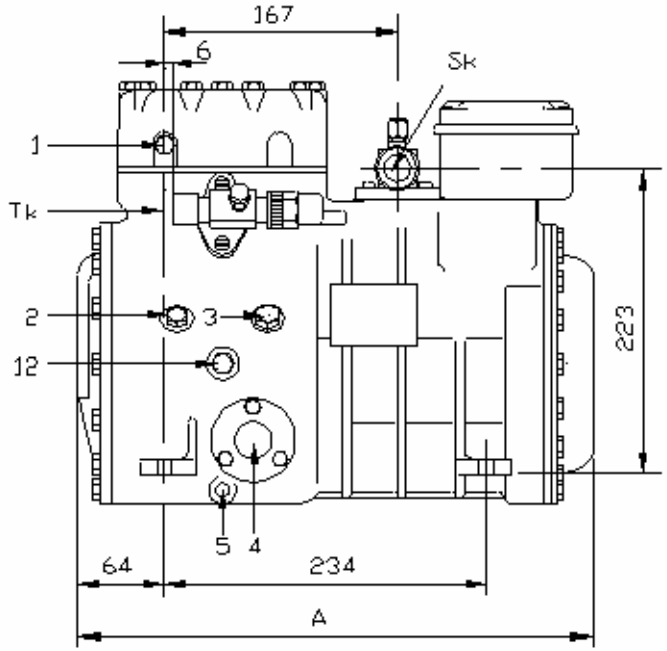

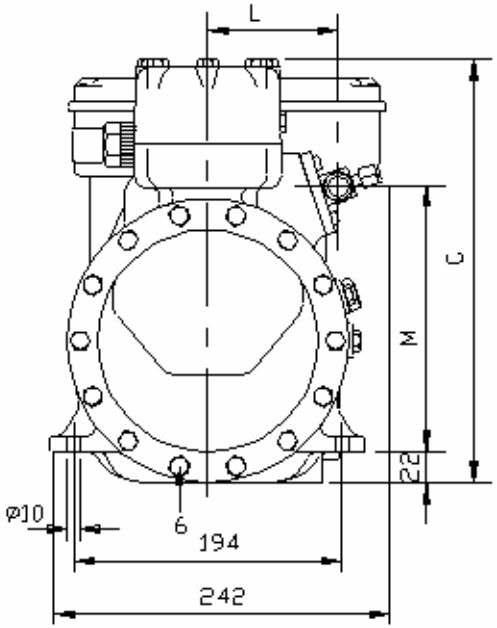

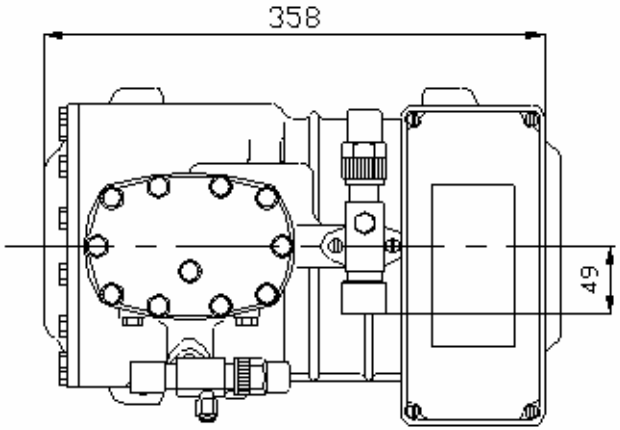

1 = Høytrykksplugg
2 = Lavtrykksplugg
3 = Oljepåfyllingsplugg
4 = Oljesegloss
5 = Plugg for oljevarmer
6 = Oljeavtappingsplugg
12 = Oljeretur plugg
Tk = Trykkrør
Sk = Sugekrøn
Np = Navneplate

A for D2= 353, for D3=369 og for D4=374
C for D2 = 292 og for D3, D4 = 310
M for D2, D3 = 190 og for D4 = 191
L for D2, D3 = 96 og for D4 = 97

Børresen Cooltech AS

Froscold kompressor
Type D